Datablad

Varenummer: 2301072931
Beskrivelse: E+G Håndhjul
VDS.250+IRS-A20

Mål

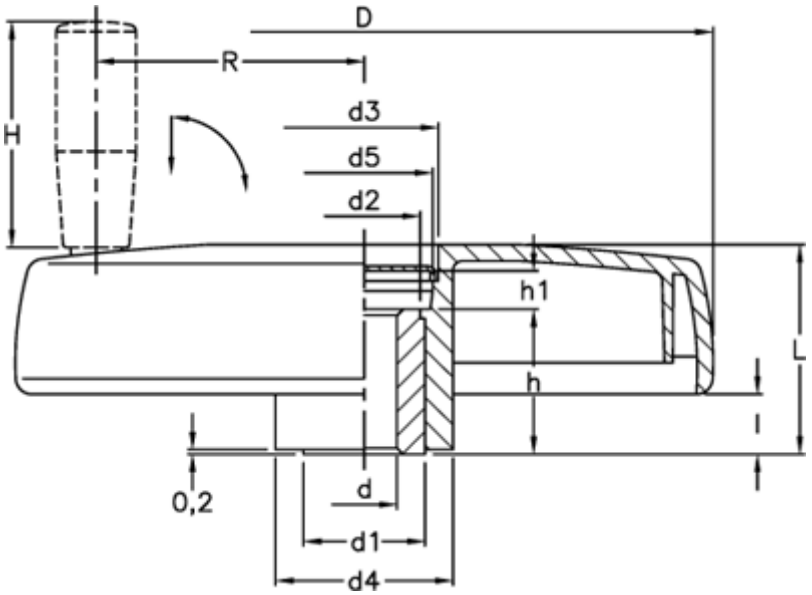

C (N*m)	= 500	H	= 90
D	= 250	h	= 36
d1	= 40	h1	= 19
d2	= 38.0	l	= 17
d3	= 50.0	L	= 60
d4	= 57	L (J)	= 30
d5	= 48	R	= 104
d H7	= 20		

Dokumenter, målskitser og brochurer af enhver slags kan indeholde fejl for hvilke Brd. Klee A/S ikke hæfter.